Halogenlampor, reflektor MR11

Produktegenskaper

- Xenon istället för krypton som fyllgas (XENOPHOT HLX versionerna)
- Ljusflödet upp till 10 % högre med samma strömförbrukning (XENOPHOT HLX versionerna)

© 2024, OSRAM GmbH. Alla rättigheter förbehållna.

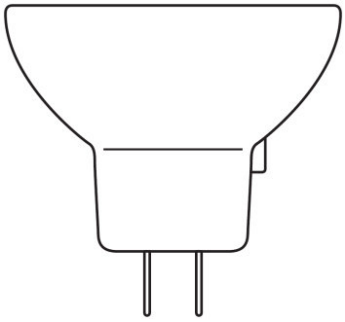

487042_HALOGEN LAMP WITH REFLECTOR 64255

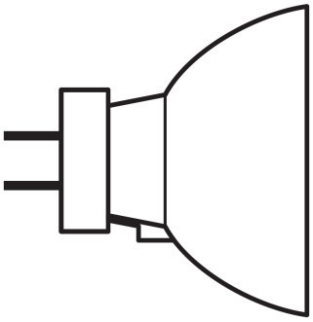

383892_Halogen Lamp with reflector MR11

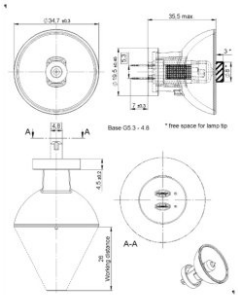

64617S 75W 12V

© 2024, OSRAM GmbH. Alla rättigheter förbehållna.

Tekniska data

	Produktinformation	Elektriska data		Ljustekniska värden	Mått		Livslänger
Produktbeskrivning	**Ordernummer**	**Nominell märkspänning**	**Nominell watttal**	**Fokuseringslängd**	**Diameter**	**Längd**	**Livslängd**
64255 20 W 8 V	64255 20W 8V G4	8 V	2000 W	26,0 mm	350 mm	320 mm	50 h
64617 75 W 12 V	64617 M117 75W	120 V	7500 W	26,0 mm	350 mm	355 mm	25 h
64617 S 75 W 12 V [1)]	64617 S	120 V	7500 W	26,0 mm	350 mm	355 mm	25 h
64624 100 W 12 V	64624	120 V	10000 W	26,0 mm	350 mm	355 mm	25 h

	Tillägg produktdata			Användningsområden
Produktbeskrivning	**Beslammning**	**Sockel**	**Minsta diameter av lampkolv**	**Forcerad kylning**
64255 20 W 8 V	True	G4	35.0 mm	Forcerad
64617 75 W 12 V	Dikromatisk	G5.3	35.0 mm	Forcerad
64617 S 75 W 12 V [1)]	Dikromatisk	G5.3	35.0 mm	Forcerad
64624 100 W 12 V	Dikromatisk	G5.3	35.0 mm	Forcerad

		Environmental information Information according Art. 33 of EU Regulation (EC) 1907/2006 (REACh)		
Produktbeskrivning	**Brinnläge**	**Date of Declaration**	**Primary Article Identifier**	**Candidate List Substance 1**
64255 20 W 8 V	Other	29-02-2024	4050300006833 | 4008321074218	No declarable substances contained
64617 75 W 12 V	p90/p15	29-02-2024	4050300231211	No declarable substances contained
64617 S 75 W 12 V [1)]	p90/p15	29-02-2024	4050300461106	No declarable substances contained
64624 100 W 12 V	p90/p15	29-02-2024	4050300013916	No declarable substances contained

		Landspecifika kategorier
Produktbeskrivning	**Declaration No. in SCIP database**	**LIF**
64255 20 W 8 V	No declarable substances contained	
64617 75 W 12 V	No declarable substances contained	M/117
64617 S 75 W 12 V [1)]	No declarable substances contained	
64624 100 W 12 V	No declarable substances contained	

© 2024, OSRAM GmbH. Alla rättigheter förbehållna.

[1)] Spot justering

© 2024, OSRAM GmbH. Alla rättigheter förbehållna.

Appliaktionsråd

För mer detaljerad applikationsinformation och grafik, vänligen se produktdatablad

Referenser / Länkar

För ytterligare teknisk information, se följande broschyr från OSRAM:
“Technology and applications, Low-voltage tungsten-halogen lamps”
“Halogen lamps, low and medium voltage for entertainment, technical and medical applications” cross reference list

Friskrivningsklausul

Kan ändras utan föregående notifiering. Felaktigheter och försummelse undantagna. Se alltid till att använda den senaste utgåvan.

© 2024, OSRAM GmbH. Alla rättigheter förbehållna.